
AN·TRAX IT
2013
Fire - Bio

Il Bioetanolo

Il bioetanolo, meglio conosciuto come alcol etilico denaturato, è un combustibile naturale biologico, ottenuto dalla fermentazione di prodotti e scarti vegetali quali la barbabietola, la canna da zucchero ed i cereali (sostanze zuccherine). Durante la fase di combustione, l'alcol etilico brucia combinandosi con l'ossigeno emettendo calore,vapore acqueo ed anidride carbonica. Quest'ultima, assorbita dai vegetali tramite il processo della fotosintesi clorofilliana, viene rimessa in circolo sottoforma di ossigeno. Questo ciclo spiega perché l'alcol etilico (bioetanolo) è classificato tra le energie rinnovabili, riducendo di molto le emissioni di anidride carbonica, responsabili dell'effetto serra.



Bioethanol, also known as denaturated ethyl alcohol, is a biological natural fuel obtained through the fermentation of vegetal products and leftovers such as sugar beet, sugar cane and cereals (sugary substances). During the burning process, the ethyl alcohol combines with the oxygen producing heat, water vapour and carbon dioxide. The carbon dioxide, absorbed by plants through photosynthesis is then brought back in circulation in the shape of oxygen.
This cycle explains why ethyl alcohol (bioethanol) is classified among renewable energies, it significantly reduces carbon dioxide release which is liable for greenhouse effect.

Le bioéthanol bien connu comme alcool éthylique dénaturalisé, est un combustible minéral obtenu à partir d'un processus de fermentation de produits agricoles et forestiers riches en sucres comme le betterave sucrière et les céréales. Pendant la combustion, l'alcool éthylique se melange avec l'oxygène et produit de la chaleur, de la vapeur d'eau et de l'anhydride carbonique. L'anhydride carbonique, absorbée par les végétaux grâce au processus de photosynthèse, rentre en cercle sous forme d'oxygène Ce processus explique pourquoi l'alcool éthylique (bioéthanol) est consideré comme de l'énergie renouvelable car il réduit beaucoup l'émission de gas carbonique, responsable de l'effet de serre.

Bioethanol, auch als Ethylalkohol, Spiritus bekannt, ist ein natürlicher Brennstoff organische, aus der Vergärung von Abfällen und Pflanzen hergestellt, einschließlich Zuckerrüben, Zuckerrohr und Getreide (Zucker). Bei der Verbrennung, Ethanol brennt durch die Kombination mit Sauerstoff ergibt Wärme, Wasserdampf und Kohlendioxid. Letztere, von den Pflanzen durch die Photosynthese aufgenommen wird, ist Form des Sauerstoffs.
Dieser Zyklus erklärt, warum Ethylalkohol (Ethanol) als erneuerbare Energiequelle eingestuft wird, mit eine starke Verringerung von Kohlendioxid, gegen den Treibhauseffekt.

El bioetanol conocido como alcohol etílico desnaturalizado, es un combustible natural obtenido del proceso de fermentación de productos agrícolas y forestales, ricos en azúcar. Durante la combustión el alcohol etílico se combina con el oxígeno produciendo calor, vapor hidráulico y anhídrido carbónico. Este último, absorbido por las plantas durante la fotosíntesis, entra otra vez en circulación en forma de oxígeno.
Con el uso del bioetanol se protege la naturaleza porque la emisión de anhídrido carbónico que se produce en la combustión es mínima: comparable a la cantidad que una planta absorbe durante la fotosíntesis.
Este ciclo demuestra porqué el alcohol etílico (bioetanol) se cuenta entre las energías renovables ya que con este tipo de combustión se reduce mucho la emisión de anhídrido carbónico, responsable del efecto invernadero.

BIO
Bioetanolo
Bioethanol
Bioéthanol
Bioethanol
Bioetanol

AL
Alluminio
Aluminium
Aluminium
Aluminium
Aluminio

ACC
Acciaio al Carbonio
Carbon steel
Acier au carbone
Carbon Stahl
Acero de carbono

INOX
Acciaio Inox
Stainless steel
Acier inoxydable
Edelstahl
Acero inoxidable

Bio

Bubble
Design Andrea Crosetta

Maunakea
Design Francesco Lucchese

Wall_B
Design Andrea Crosetta

BB
Design Andrea Crosetta

Menhir
Design Simone Micheli



BIO

ACC

BB_A

Design Andrea Crosetta

BB_A come Baby Bubble , è il nuovo caminetto a bioetanolo disegnato da Andrea Crosetta. Riprende le forme del caminetto Bubble a focolare aperto con la particolarità di avere una apertura a trifoglio oltre alla possibilità di scegliere tra 200 colori.
Di facile installazione può essere collocato in tutti gli ambienti e funzionare come riscaldamento integrativo.
La struttura di BB_A è in acciaio al carbonio verniciato, il bruciatore in acciaio inox.

BB_A, as in Baby Bubble is the new bioethanol fireplace designed by Andrea Crosetta. This new fireplace takes the shape of the Bubble fireplace, with an open combustion chamber and a clover-shaped opening. You can also customise BB_A by choosing from 200 colours.
The fireplace is easy to install and can be fitted in any room to function as an additional heating system. BB features a painted carbon steel structure and stainless steel burner.

BB_A comme Baby Bubble , est la nouvelle cheminée fonctionnant au bioéthanol conçue par Andrea Crosetta. Elle reprend les formes de la cheminée Bubble à foyer ouvert avec la particularité de posséder une ouverture à trèfle et de se décliner également en 200 coloris.
Installable facilement, elle peut être placée dans toutes les pièces de la maison et faire office de système de chauffage de complément.
La structure de BB_A est composée d'acier au carbone vernis et le brûleur est constitué d'acier inox.

BB - wie Baby Bubble - so nennt sich der neue, von Andrea Crosetta entworfene, Bioethanol-Kamin.
Er greift die Formen des Modells Bubble auf - ein Kamin mit offenem Feuerraum - dessen Besonderheit die verschiedenen Öffnungen sind, die rund, oval und kleeblattartig sein können. Außerdem stehen rund 200 verschiedene Farben zur Auswahl.
Die einfache Installation ermöglicht den Kamin in allen Wohnräumen unterzubringen, in denen man den Wärmekomfort verbessern möchte.
Die Struktur des Modells BB besteht aus lackiertem Kohlenstoffstahl, der Brenner hingegen aus Edelstahl.

BB_A como Baby Bubble es la nueva chimenea de bioetanol diseñada por Andrea Crosetta.
Retoma las formas de la chimenea Bubble con hogar abierto con la particularidad de tener una apertura a trifolio y además, la posibilidad de elegir entre 200 colores.
Fácil de instalar, puede colocarse en todos los ambientes y funcionar como calefacción añadida. La estructura de BB_A es de acero al carbono pintado, el quemador es de acero inox.



Bio / BB_A
Dimensioni / Size / Dimensions / Masse / Tamaño: 80 x 38 x 80 cm
Peso / Weight / Poids / Gewicht / Peso: 32 kg
Potenza / Heat output / Puissance / Wärmeleistung / Potencia: 4100 W
Color: 4012

Informazioni tecniche / technical details / données techniques / Tecnische Daten / informaciones técnicas
page 48

Bio / BB_0
Dimensioni / Size / Dimensions / Masse / Tamaño: 80 x 38 x 80 cm
Peso / Weight / Poids / Gewicht / Peso: 32 kg
Potenza / Heat output / Puissance / Wärmeleistung / Potencia: 4100 W
Color: BIAN

Informazioni tecniche / technical details / données techniques / Tecnische Daten / informaciones técnicas
page 48





BB_O

Design Andrea Crosetta

BB_O comme Baby Bubble, est la nouvelle cheminée fonctionnant au bioéthanol conçue par Andrea Crosetta. Elle reprend les formes de la cheminée Bubble à foyer ouvert avec la particularité de posséder une ouverture ronde. Elle se décline également en 200 coloris.
Installable facilement, elle peut être placée dans toutes les pièces de la maison et faire office de système de chauffage de complément.
La structure de BB_O est composée d'acier au carbone vernis et le brûleur est constitué d'acier inox.

BB - wie Baby Bubble - so nennt sich der neue, von Andrea Crosetta entworfene, Bioethanol-Kamin.
Er greift die Formen des Modells Bubble auf - ein Kamin mit offenem Feuerraum - dessen Besonderheit die verschiedenen Öffnungen sind, die rund, oval und kleeblattartig sein können. Außerdem stehen rund 200 verschiedene Farben zur Auswahl.
Die einfache Installation ermöglicht den Kamin in allen Wohnräumen unterzubringen, in denen man den Wärmekomfort verbessern möchte.
Die Struktur des Modells BB besteht aus lackiertem Kohlenstoffstahl, der Brenner hingegen aus Edelstahl.

BB_O como Baby Bubble es la nueva chimenea de bioetanol diseñada por Andrea Crosetta.
Retoma las formas de la chimenea Bubble con hogar abierto con la particularidad de tener una apertura, redonda y además, la posibilidad de elegir entre 200 colores.
Fácil de instalar, puede colocarse en todos los ambientes y funcionar como calefacción añadida. La estructura de BB_O es de acero al carbono pintado, el quemador es de acero inox.

BIO

ACC

Bio / BB_I
Dimensioni / Size / Dimensions / Masse / Tamaño: 80 x 38 x 80 cm
Peso / Weight / Poids / Gewicht / Peso: 32 kg
Potenza / Heat output / Puissance / Wärmeleistung / Potencia: 4100 W
Color: 3015

Informazioni tecniche / technical details / données techniques / Tecnische Daten / informaciones técnicas
page 48



BB_I

Design Andrea Crosetta

BIO

ACC

BB_I come Baby Bubble, è il nuovo caminetto a bioetanolo disegnato da Andrea Crosetta. Riprende le forme del caminetto Bubble a focolare aperto con la particolarità di avere una apertura ovale oltre alla possibilità di scegliere tra 200 colori. Di facile installazione può essere collocato in tutti gli ambienti e funzionare come riscaldamento integrativo.
La struttura di BB_I è in acciaio al carbonio verniciato, il bruciatore in acciaio inox.

BB_I , as in Baby Bubble is the new bioethanol fireplace designed by Andrea Crosetta. This new fireplace takes the shape of the Bubble fireplace, with an open combustion chamber and a oval-shaped opening. You can also customise BB_I by choosing from 200 colours.
The fireplace is easy to install and can be fitted in any room to function as an additional heating system. BB_I features a painted carbon steel structure and stainless steel burner.

BB_I comme Baby Bubble , est la nouvelle cheminée fonctionnant au bioéthanol conçue par Andrea Crosetta. Elle reprend les formes de la cheminée Bubble à foyer ouvert avec la particularité de posséder une ouverture ovale et de se décliner également en 200 coloris.
Installable facilement, elle peut être placée dans toutes les pièces de la maison et faire office de système de chauffage de complément.
La structure de BB_I est composée d'acier au carbone vernis et le brûleur est constitué d'acier inox.

BB - wie Baby Bubble - so nennt sich der neue, von Andrea Crosetta entworfene, Bioethanol-Kamin.
Er greift die Formen des Modells Bubble auf - ein Kamin mit offenem Feuerraum - dessen Besonderheit die verschiedenen Öffnungen sind, die rund, oval und kleeblattartig sein können. Außerdem stehen rund 200 verschiedene Farben zur Auswahl.
Die einfache Installation ermöglicht den Kamin in allen Wohnräumen unterzubringen, in denen man den Wärmekomfort verbessern möchte.
Die Struktur des Modells BB besteht aus lackiertem Kohlenstoffstahl, der Brenner hingegen aus Edelstahl.

BB_I como Baby Bubble es la nueva chimenea de bioetanol diseñada por Andrea Crosetta.
Retoma las formas de la chimenea Bubble con hogar abierto con la particularidad de tener una apertura oval y además, la posibilidad de elegir entre 200 colores.
Fácil de instalar, puede colocarse en todos los ambientes y funcionar como calefacción añadida. La estructura de BB_I es de acero al carbono pintado, el quemador es de acero inox.





Legna
Wood
Boi
Holz
Madera



Bioetanolo
Bioethanol
Bioéthanol
Bioethanol
Bioetanol



Alluminio
Aluminium
Aluminium
Aluminium
Aluminio



Acciaio al Carbonio
Carbon steel
Acier au carbone
Carbon Stahl
Acero de carbono



Acciaio Inox
Stainless steel
Acier inoxydable
Edelstahl
Acero inoxidable

Informazioni Tecniche

Technical details
Données techniques
Tecnische Daten
Informaciones técnicas

Bubble

Design Andrea Crosetta

Drop

Design Massimo Iosa Ghini

Maunakea

Design Francesco Lucchese

Wall_B

Design Andrea Crosetta

Joker

Design Andrea Crosetta

BB

Design Andrea Crosetta

Menhir

Design Simone Micheli

Per tutte le informazioni non contenute nel presente catalogo fare riferimento al manuale istruzioni contenuto all'interno dell'imballo del prodotto.
For all information not contained in this catalogue please refer to the instruction manual included in the packaging of the item.
Pour les informations que ne sont pas contenues dans ce catalogue vous pouvez faire référence au manuel d'instructions contenu dans l'emballage du produit.
Für weitere Informationen, die nicht im Katalog sind, schlagen Sie bitte nach den Handbuch innen der Produktverpackung.
Para todas las informaciones que no están contenidas en este catálogo referirse al manual de instrucciones incluido en el embalajale del producto.



BB_ design Andrea Crosetta

BIO ACC

BIO

D* = 80 x 38 x 80 cm
K* = 32 kg
P* = 4100 W
C* = bioetanolo / bioethanol
bioéthanol / bioetano / bioetanol
A* = 7-10 h
L* = 3,5 l
Color = Antrax + RAL

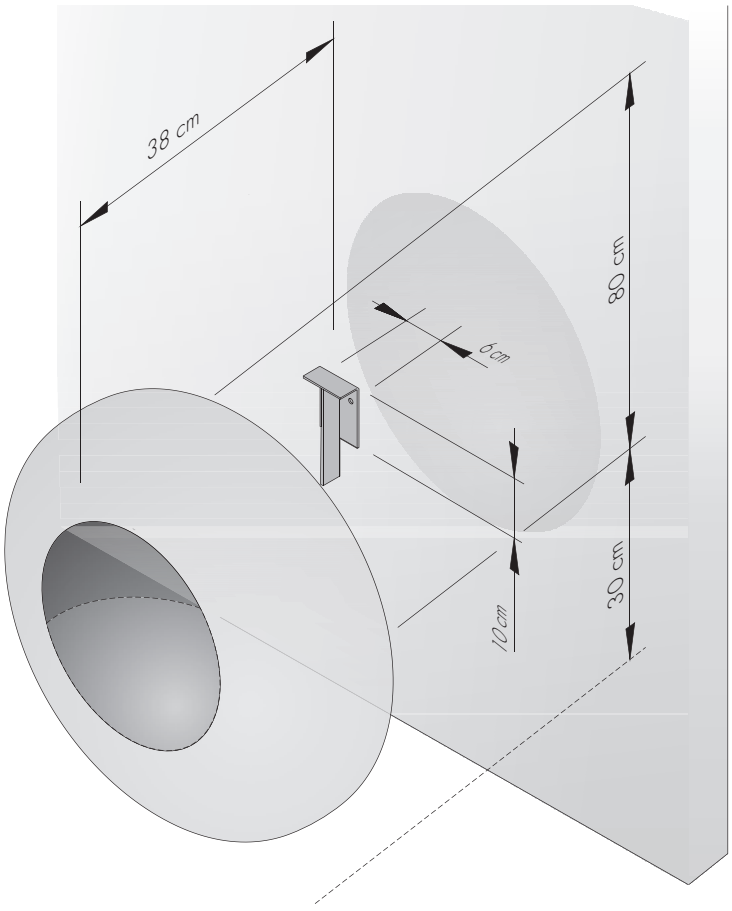

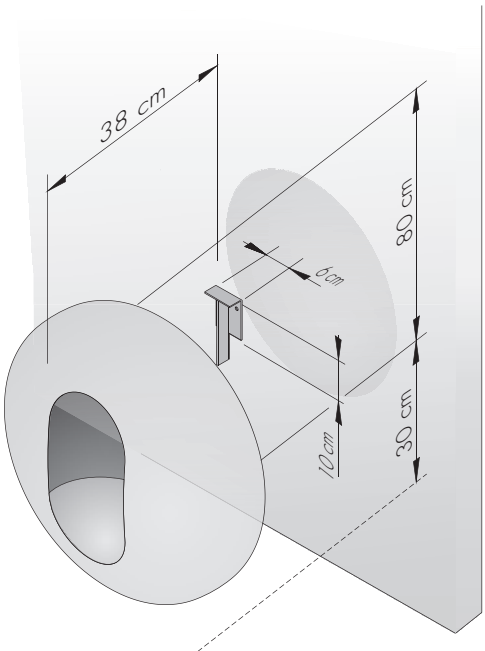

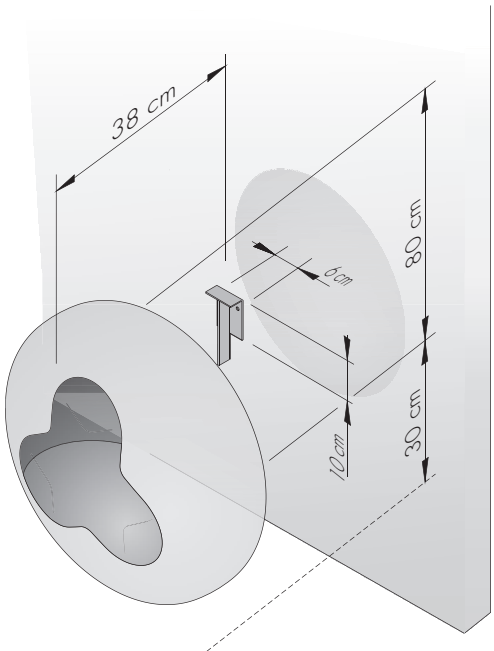

D* = Dimensioni / Size / Dimensions / Maße / Tamaño **K*** = Peso / Weight / Poids / Gewicht / Peso **P*** = Potenza / Heat output / Puissance / Wärmeleistung / Potencia **C*** = Combustibile / Fuel Combustible / Brennstoff / Combustible **A*** = Autonomia / Burning time / Durée de combustion Brenndauer / Autonomìa **L*** = Capienza serbatoio / Burner capacity / Capacité / Fassungsvermögen der Brennkamer / Capacidad del depósito

Antrax IT srl
Via Boscalto 40
31023 Resana TV - Italy
tel. +39 0423 7174
fax +39 0423 717474
www.antrax.it
antrax@antrax.it

Awards

2006 - 2013

Saturn & Moon
2006 Best Design_Italy

Tubone
2008 Selected compasso d'oro_Italy
2007 Selected Adi index_Italy
2006 Winner Baneo_Spagna
2006 Selected Oderzo Aziende & design_Italy

Zero-otto
2010 RedDot design award winner 2010_Germany
2009 Selected Adi index_Italy
2009 Design plus winner_Germany
2009 Selected Codex_Italy

Teso
2011 IIA_Germany
2011 Red Dot design award_Germany
2011 Good Design_USA

Serie T
2012 IIA_Germany
2012 Selected Adi Index_Italy

Menhir
2012 Selected IIA_Germany

Concept: Alberico Crosetta
Grafhic: Alberico Crosetta
Photo: Quasarfoto
Print: Ditre Artigrafiche [01/2013]

FSC
MIX
FSC® C015533