
AN·TRAX IT
2013
Fire - Bio

Antrax IT

La forma del calore

Elementi radianti, scaldasalviette, caminetti: il caldo entra nell'ambiente domestico in modi differenti e in forme sempre più innovative, espressione della ricerca, del progetto e del design.
Antrax IT - azienda nata da pochi anni e specializzata nella produzione di radiatori e caminetti - ha fatto della qualità un obiettivo primario della propria attività ricorrendo da subito a tecnologie produttive d'avanguardia e affidandosi alla collaborazione di designer di fama internazionale come Andrea Crosetta, Dante O. Benini e Luca Gonzo, Francesco Lucchese, Massimo Iosa Ghini, Peter Rankin, Matteo Thun & Antonio Rodriguez e Simone Micheli.
Due scelte premiate da importanti risultati non solo commerciali e di mercato - in pochi anni, il marchio ha raggiunto una notorietà internazionale e le linee di prodotto si sono moltiplicate - ma anche dal riconoscimento ufficiale della comunità internazionale del design, attestato da segnalazioni e premi assegnati ai suoi prodotti, nel corso di eventi e manifestazioni italiani ed esteri.

Radiators, towel warmers, and fireplaces: warmth enters the home in numerous ways and in innovative forms, the expression of research, engineering and design.
Antrax IT — a recently founded company specialized in the production of radiators and fireplaces — has made quality its primary goal, from the very outset using cutting - edge production technology and internationally renowned designers like Andrea Crosetta, Dante O. Benini and Luca Gonzo, Francesco Lucchese, Massimo Iosa Ghini, Peter Rankin, Matteo Thun & Antonio Rodriguez and Simone Micheli.
And this focus has been rewarded by great results, not only in terms of market and sales — in just a few years the brand achieved international acclaim and the product lines multiplied — but also by the official recognition of the international design community, as demonstrated by the special distinctions and prizes awarded to its products, during prestigious Italian and foreign events.

Eléments radiants, radiateurs sèche-serviettes, cheminées: la chaleur entre dans le milieu domestique de différentes manières et sous des formes de plus en plus innovatrices, expression de la recherche, du projet et du design.
Antrax IT – entreprise née il y a quelques années et spécialisée dans la production de radiateurs et cheminées – qui a fait de la qualité l'objectif principal de ses activités en recourant tout de suite à des technologies productives d'avant-garde et en se fiant à la collaboration de designers de renommée internationale comme Andrea Crosetta, Dante O. Benini et Luca Gonzo, Francesco Lucchese, Massimo Iosa Ghini, Peter Rankin, Matteo Thun & Antonio Rodriguez et Simone Micheli. Deux choix récompensés par d'importants résultats pas seulement commerciaux et de marché – en seulement quatre années, la marque a atteint une notoriété internationale et les lignes de produits se sont multipliées - mais également par la reconnaissance officielle de la communauté internationale du design, attestée par des mentions et prix attribués à ses produits, au cours d'événements et manifestations italiennes et étrangères.

Heizkörper, andtuchwärmer, Kaminöfen: Wohnräume können auf unterschiedliche Art und mit stets innovativen Formen, die das Ergebnis von Forschung, Planung und Design sind, beheizt werden.
Antrax IT ist ein vor wenigen Jahren gegründetes Unternehmen, das auf die Produktion von Heizkörpern und Kaminöfen spezialisiert ist. Sein unermüdliches Streben nach Qualität stützt sich einerseits auf ortschrittliche Produktionsverfahren und andrerseits auf die Mitarbeit international bekannter Designer wie Andrea Crosetta, Dante O. Benini und Luca Gonzo, Francesco Lucchese, Massimo Iosa Ghini, Peter Rankin, Matteo Thun & Antonio Rodriguez und Simone Micheli.
Dank dieser Strategie konnte das Unternehmen bedeutende Anerkennungen im Handel und auf dem Markt erlangen: In nur vier Jahren haben sich die Produktlinien vervielfacht und die Marke Antrax IT ist zu einem international bekannten Unternehmen aufgestiegen. Auch die internationale Designwelt hat im Rahmen italienischer oder ausländischer Events und Veranstaltungen mehrfach seine Produkte ausgezeichnet und lobend hervorgehoben.

Radiadores, calentadores de toallas, chimeneas: el calor entra en el ambiente doméstico de maneras distintas y con formas cada vez más innovadoras, expresión de la investigación, del proyecto y del diseño.
Antrax IT - empresa que ha nacido hace pocos años y que está especializada en la fabricación de radiadores y chimeneas - ha convertido la calidad en el objetivo primordial de su propia actividad, utilizando enseguida tecnologías de fabricación de vanguardia y confiando en la colaboración de diseñadores de fama internacional como Andrea Crosetta, Dante O. Benini y Luca Gonzo, Francesco Lucchese, Massimo Iosa Ghini y Peter Rankin y , Matteo Thun & Antonio Rodriguez y Simone Micheli.
Dos opciones premiadas por sus importantes resultados, no sólo a nivel comercial y de mercado - en solo cuatro años la marca ha alcanzado fama internacional y las líneas del producto se han multiplicado -, sino también por el reconocimiento oficial de la comunidad internacional del diseño mediante galardones y premios asignados a sus productos en el transcurso de eventos y manifestaciones, tanto italianas como extranjeras.



WOOD

Legna
Wood
Boi
Holz
Madera

ACC

Acciaio al Carbonio
Carbon steel
Acier au carbone
Carbon Stahl
Acero de carbono

INOX

Acciaio Inox
Stainless steel
Acier inoxydable
Edelstahl
Acero inoxidable

Wood

Bubble

Design Andrea Crosetta

Drop

Design Massimo Iosa Ghini

Maunakea

Design Francesco Lucchese

Wall_B

Design Andrea Crosetta

Joker

Design Andrea Crosetta

Wall_B

Design Andrea Crosetta

Wall = parete e B = box.
Un caminetto a funzionamento tradizionale a bocca aperta dove vengono esaltati il romantico schioppettio del fuoco ed i profumi della combustione, dove il calore irradiato ricorda il tepore antico del focolare.
La tradizione ma in un contesto contemporaneo, nero opaco realizzato in acciaio tagliato al laser, assemblato precisamente mediante l'ausilio del Robot e sapientemente rifinito con cura 'sartoriale'.
Staccato dalla parete e dal pavimento appare come una scatola leggera sospesa nell'ambiente.

Wall and B = box.
A traditional open-mouthed fireplace which enhances the romantic cracking of the fire and the scents of burning, where the heat produced records the ancient warmth of the hearth.
Tradition in a contemporary context, opaque black in laser-cut steel, precision assembled by robots and skilfully finished as if tailor-made. When removed from the walls and the floor, it looks like a light box suspended in air.

Wall = mur et B = box.
Une cheminée à fonctionnement traditionnel à foyer ouvert qui exalte le crépitement romantique du feu et les parfums de la combustion, où la chaleur irradiée rappelle la tiédeur antique de l'âtre.
La tradition mais dans un contexte contemporain, noir opaque réalisé en acier coupé au laser, assemblé précisément à l'aide du Robot et savamment fini avec un soin 'de couturier'.
Détachée du mur et du sol elle apparaît comme une boite légère suspendue dans la pièce.

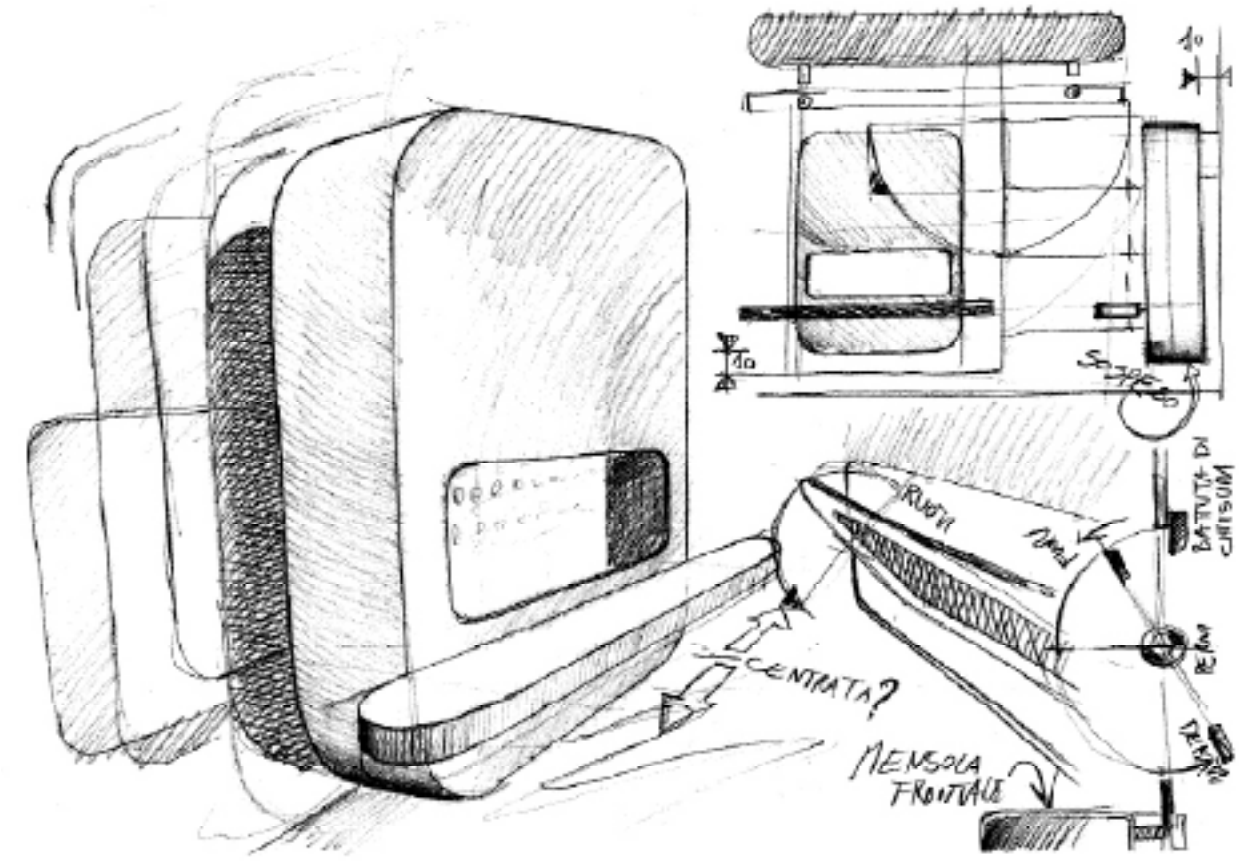



Fire / WALL_B
Dimensioni / Size / Dimensions / Masse / Tamaño: 96 [150] x 40 [62.5] x 135 cm
Peso / Weight / Poids / Gewicht / Peso: 190 kg
Ø uscita fumi / Ø of chimney / Ø évacuation fumées / Ø Rauchabzug / Ø salida humos: 20 cm
Potenza / Heat output / Puissance / Wärmeleistung / Potencia: 5200 W

Informazioni tecniche / technical details / données techniques / Tecnische Daten / informaciones técnicas
page 46



Wall = Wand und B = Box. Traditionell funktionierender Kaminofen mit offenem Feuerraum. Das romantische Geknister der Flammen und der Duft des brennenden Holzes treten hier besonders deutlich in den Vordergrund und die ausgestrahlte Wärme erinnert an die behagliche Wärme einer Feuerstelle vergangener Zeiten.
Tradition in einem modernen Kontext. Er besteht aus matt schwarzem lasergeschnittenem Stahl, der mit äußerster Präzision von einem Roboter zusammengebaut und im Anschluss mit maßgenauer Sorgfalt fertiggestellt wird. Dank eines speziellen Fixiersystems, ist der Kaminofen von der Wand und vom Boden getrennt und sieht daher wie eine leichtgewichtige, schwebende Schachtel im Raum aus.

Una chimenea de funcionamiento tradicional con boca abierta donde se resalta el romántico sonido del fuego y los perfumes de la combustión, donde el calor irradiado recuerda la tibieza antigua del hogar.
La tradición pero en un contexto contemporáneo, negro mate realizado en acero cortado con el láser, montado precisamente mediante la ayuda del Robot y sabiamente acabado con gran atención. Separada de la pared y del suelo aparece como una caja ligera suspendida en el ambiente.



Il Bioetanolo

Il bioetanolo, meglio conosciuto come alcol etilico denaturato, è un combustibile naturale biologico, ottenuto dalla fermentazione di prodotti e scarti vegetali quali la barbabietola, la canna da zucchero ed i cereali (sostanze zuccherine). Durante la fase di combustione, l'alcol etilico brucia combinandosi con l'ossigeno emettendo calore,vapore acqueo ed anidride carbonica. Quest'ultima, assorbita dai vegetali tramite il processo della fotosintesi clorofilliana, viene rimessa in circolo sottoforma di ossigeno. Questo ciclo spiega perché l'alcol etilico (bioetanolo) è classificato tra le energie rinnovabili, riducendo di molto le emissioni di anidride carbonica, responsabili dell'effetto serra.



Bioethanol, also known as denaturated ethyl alcohol, is a biological natural fuel obtained through the fermentation of vegetal products and leftovers such as sugar beet, sugar cane and cereals (sugary substances). During the burning process, the ethyl alcohol combines with the oxygen producing heat, water vapour and carbon dioxide. The carbon dioxide, absorbed by plants through photosynthesis is then brought back in circulation in the shape of oxygen.
This cycle explains why ethyl alcohol (bioethanol) is classified among renewable energies, it significantly reduces carbon dioxide release which is liable for greenhouse effect.

Le bioéthanol bien connu comme alcool éthylique dénaturalisé, est un combustible minéral obtenu à partir d'un processus de fermentation de produits agricoles et forestiers riches en sucres comme le betterave sucrière et les céréales. Pendant la combustion, l'alcool éthylique se melange avec l'oxygène et produit de la chaleur, de la vapeur d'eau et de l'anhydride carbonique. L'anhydride carbonique, absorbée par les végétaux grâce au processus de photosynthèse, rentre en cercle sous forme d'oxygène Ce processus explique pourquoi l'alcool éthylique (bioéthanol) est consideré comme de l'énergie renouvelable car il réduit beaucoup l'émission de gas carbonique, responsable de l'effet de serre.

Bioethanol, auch als Ethylalkohol, Spiritus bekannt, ist ein natürlicher Brennstoff organische, aus der Vergärung von Abfällen und Pflanzen hergestellt, einschließlich Zuckerrüben, Zuckerrohr und Getreide (Zucker). Bei der Verbrennung, Ethanol brennt durch die Kombination mit Sauerstoff ergibt Wärme, Wasserdampf und Kohlendioxid. Letztere, von den Pflanzen durch die Photosynthese aufgenommen wird, ist Form des Sauerstoffs.
Dieser Zyklus erklärt, warum Ethylalkohol (Ethanol) als erneuerbare Energiequelle eingestuft wird, mit eine starke Verringerung von Kohlendioxid, gegen den Treibhauseffekt.

El bioetanol conocido como alcohol etílico desnaturalizado, es un combustible natural obtenido del proceso de fermentación de productos agrícolas y forestales, ricos en azúcar. Durante la combustión el alcohol etílico se combina con el oxígeno produciendo calor, vapor hidráulico y anhídrido carbónico. Este último, absorbido por las plantas durante la fotosíntesis, entra otra vez en circulación en forma de oxígeno.
Con el uso del bioetanol se protege la naturaleza porque la emisión de anhídrido carbónico que se produce en la combustión es mínima: comparable a la cantidad que una planta absorbe durante la fotosíntesis.
Este ciclo demuestra porqué el alcohol etílico (bioetanol) se cuenta entre las energías renovables ya que con este tipo de combustión se reduce mucho la emisión de anhídrido carbónico, responsable del efecto invernadero.

BIO
Bioetanolo
Bioethanol
Bioéthanol
Bioethanol
Bioetanol

AL
Alluminio
Aluminium
Aluminium
Aluminium
Aluminio

ACC
Acciaio al Carbonio
Carbon steel
Acier au carbone
Carbon Stahl
Acero de carbono

INOX
Acciaio Inox
Stainless steel
Acier inoxydable
Edelstahl
Acero inoxidable

Bio

Bubble
Design Andrea Crosetta

Maunakea
Design Francesco Lucchese

Wall_B
Design Andrea Crosetta

BB
Design Andrea Crosetta

Menhir
Design Simone Micheli

Wall_B

Design Andrea Crosetta

BIO

ACC

Un caminetto a focolare aperto disponibile ora anche con bruciatore a Bioetanolo, dove il calore irradiato ricorda il tepore antico del focolare.
La tradizione ma in un contesto contemporaneo, nero opaco realizzato in acciaio tagliato al laser, assemblato precisamente mediante l'ausilio del Robot e sapientemente rifinito con cura 'sartoriale'.
Staccato dalla parete e dal pavimento appare come una scatola leggera sospesa nell'ambiente.



A open-mouthed fireplace now available also with bioethanol burner which enhances the romantic cracking of the fire and the scents of burning, where the heat produced records the ancient warmth of the hearth.
Tradition in a contemporary context, opaque black in laser-cut steel, precision assembled by robots and skilfully finished as if tailor-made.
When removed from the walls and the floor, it looks like a light box suspended in air.

Une cheminée à foyer ouvert maintenant disponible aussi avec brûler au bioéthanol où le chaleur irradiée rappelle la tiédeur antique de l'âtre.
La tradition mais dans un contexte contemporain, noir opaque réalisé en acier coupé au laser, assemblé précisement à l'aide du Robot et savamment fini avec un soin "de couturier"
Détachée du mur et du sol elle apparaît comme une boite légère suspendue dans la pièce.



Traditionell funktionierender Kaminofen mit offenem Feuerraum. Das romantische Geknister der Flammen und der Duft des brennenden Holzes treten hier besonders deutlich in den Vordergrund und die ausgestrahlte Wärme erinnert an die behagliche Wärme einer Feuerstelle vergangener Zeiten.
Tradition in einem modernen Kontext. Er besteht aus matt schwarzem lasergeschnittenem Stahl, der mit äußerster Präzision von einem Roboter zusammengebaut und im Anschluss mit maßgenauer Sorgfalt fertiggestellt wird. Dank eines speziellen Fixiersystems, ist der Kaminofen von der Wand und vom Boden getrennt und sieht daher wie eine leichtgewichtige, schwebende Schachtel im Raum aus.

Una chimenea con boca abierta ahora disponible también con quemador de bioetanol donde el calor irradiado recuerda la tibieza antigua del hogar.
La tradición pero en un contexto contemporáneo, negro mate realizado rn acero cortado con el láser, montado precisamente mediante la ayuda del Robot y sabiamente acabado con gran atención. Separada de la pared y del suelo aparece como una caja ligera suspendida el el ambiente.



Bio / WALL_B
Dimensioni / Size / Dimensions / Masse / Tamaño: 96 [150] x 40 [62.5] x 135 cm
Peso / Weight / Poids / Gewicht / Peso: 115 kg
Potenza / Heat output / Puissance / Wärmeleistung / Potencia: 4100 W
Color: NRAG

Informazioni tecniche / technical details / données techniques / Tecnische Daten / informaciones técnicas
page 46



Legna
Wood
Boi
Holz
Madera



Bioetanolo
Bioethanol
Bioéthanol
Bioethanol
Bioetanol



Alluminio
Aluminium
Aluminium
Aluminium
Aluminio



Acciaio al Carbonio
Carbon steel
Acier au carbone
Carbon Stahl
Acero de carbono



Acciaio Inox
Stainless steel
Acier inoxydable
Edelstahl
Acero inoxidable

Informazioni Tecniche

Technical details
Données techniques
Tecnische Daten
Informaciones técnicas

Bubble

Design Andrea Crosetta

Drop

Design Massimo Iosa Ghini

Maunakea

Design Francesco Lucchese

Wall_B

Design Andrea Crosetta

Joker

Design Andrea Crosetta

BB

Design Andrea Crosetta

Menhir

Design Simone Micheli

Per tutte le informazioni non contenute nel presente catalogo fare riferimento al manuale istruzioni contenuto all'interno dell'imballo del prodotto.
For all information not contained in this catalogue please refer to the instruction manual included in the packaging of the item.
Pour les informations que ne sont pas contenues dans ce catalogue vous pouvez faire référence au manuel d'instructions contenu dans l'emballage du produit.
Für weitere Informationen, die nicht im Katalog sind, schlagen Sie bitte nach den Handbuch innen der Produktverpackung.
Para todas las informaciones que no están contenidas en este catálogo referirse al manual de instrucciones incluido en el embalajale del producto.



Wall_B design Andrea Crosetta

WOOD BIO ACC

WOOD

D* = 96 [150] x 40 [62.5] x 135 cm
K* = 190 kg
Ø* = 20 cm
P* = 5200 W
R* = 39%
C* = legna / wood / bois
holz / madera
Color = nero / black / noir
schwartz / negro

BIO

D* = 96 [150] x 40 [62.5] x 135 cm
K* = 115 kg
P* = 4100 W
C* = bioetanolo / bioethanol / bioéthanol
bioethanol / bioetanol
A* = 7-10 h
L* = 3,5 l
Color = Antrax + RAL

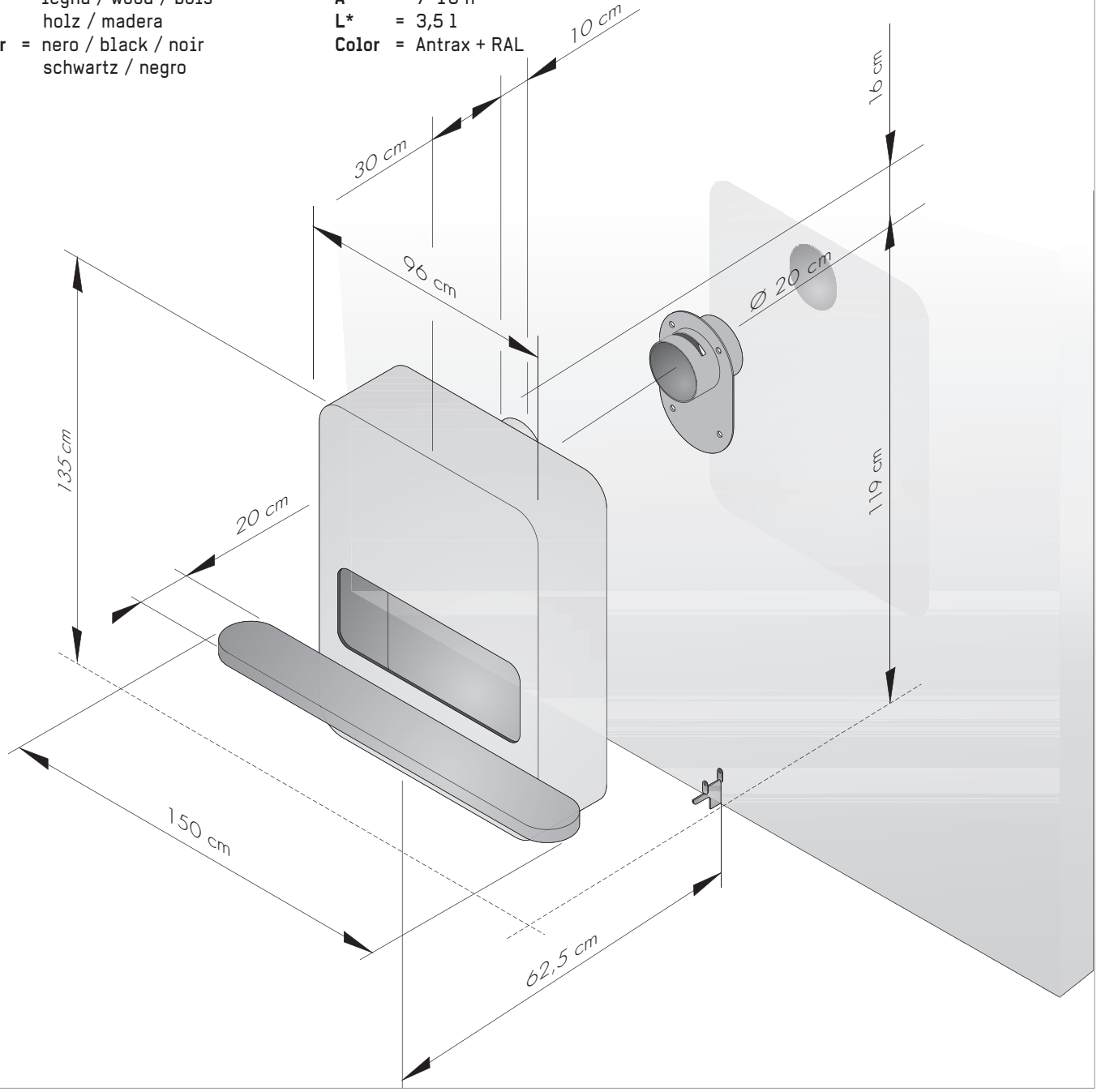

D* = Dimensioni / Size / Dimensions / Maße / Tamaño **K*** = Peso / Weight / Poids / Gewicht / Peso **Ø*** = Ø uscita fumi / Ø of chimney / Ø évacuation fumées / Ø Rauchabzug / Ø salida humos
P* = Potenza / Heat output / Puissance / Wärmeleistung / Potencia **R*** = Rendimento / Efficiency / Rendement / Wirkungsgrad / Rendimiento **C*** = Combustibile / Fuel / Combustible / Brennstoff / Combustible
A* = Autonomia / Burning time / Durée de combustion Brenndauer / Autonomia **L*** = Capienza serbatoio / Burner capacity / Capacité / Fassungsvermögen der Brennkamer / Capacidad del depósito

Antrax IT srl
Via Boscalto 40
31023 Resana TV - Italy
tel. +39 0423 7174
fax +39 0423 717474
www.antrax.it
antrax@antrax.it

Awards

2006 - 2013

Saturn & Moon
2006 Best Design_Italy

Tubone
2008 Selected compasso d'oro_Italy
2007 Selected Adi index_Italy
2006 Winner Baneo_Spagna
2006 Selected Oderzo Aziende & design_Italy

Zero-otto
2010 RedDot design award winner 2010_Germany
2009 Selected Adi index_Italy
2009 Design plus winner_Germany
2009 Selected Codex_Italy

Teso
2011 IIA_Germany
2011 Red Dot design award_Germany
2011 Good Design_USA

Serie T
2012 IIA_Germany
2012 Selected Adi Index_Italy

Menhir
2012 Selected IIA_Germany

Concept: Alberico Crosetta
Grafhic: Alberico Crosetta
Photo: Quasarfoto
Print: Ditre Artigrafiche [01/2013]

FSC
MIX
FSC® C015533